INSTRUCTION MANUAL

VIRTUOSO GTi

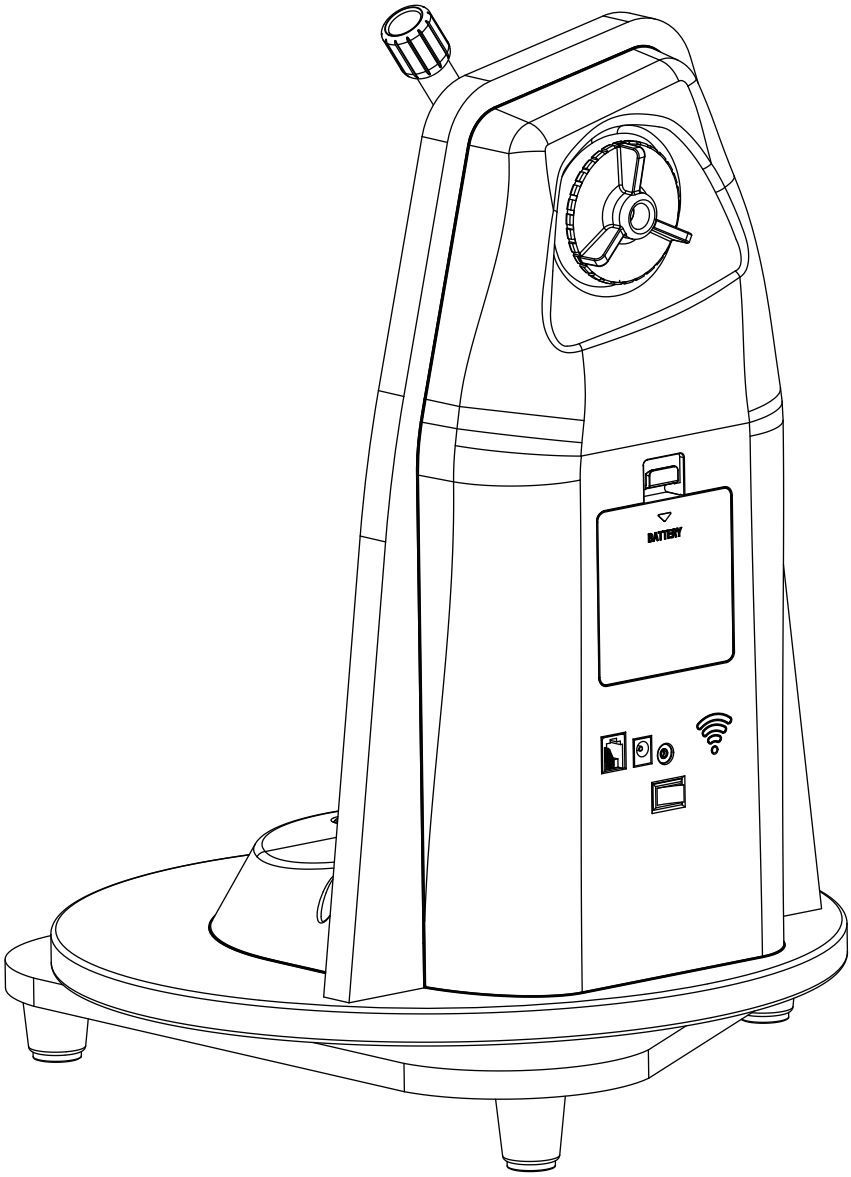

202102V1

Copyright © Sky-Watcher

Parts Diagram

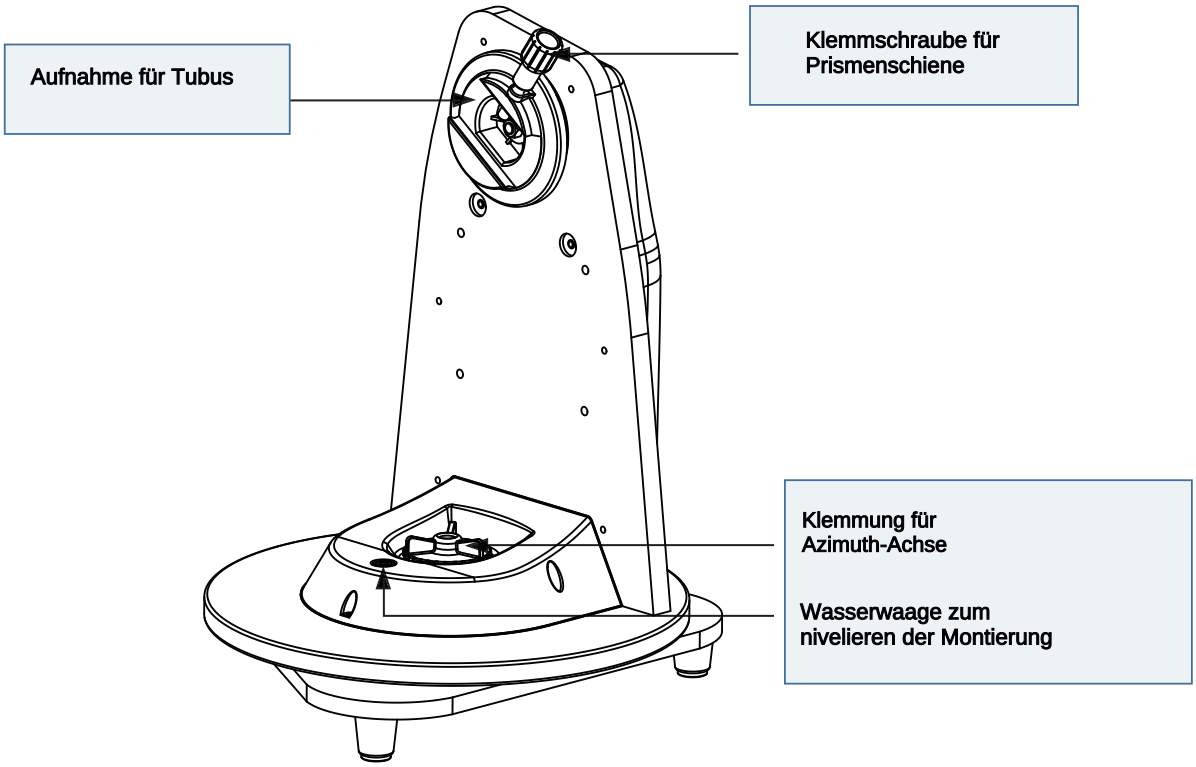

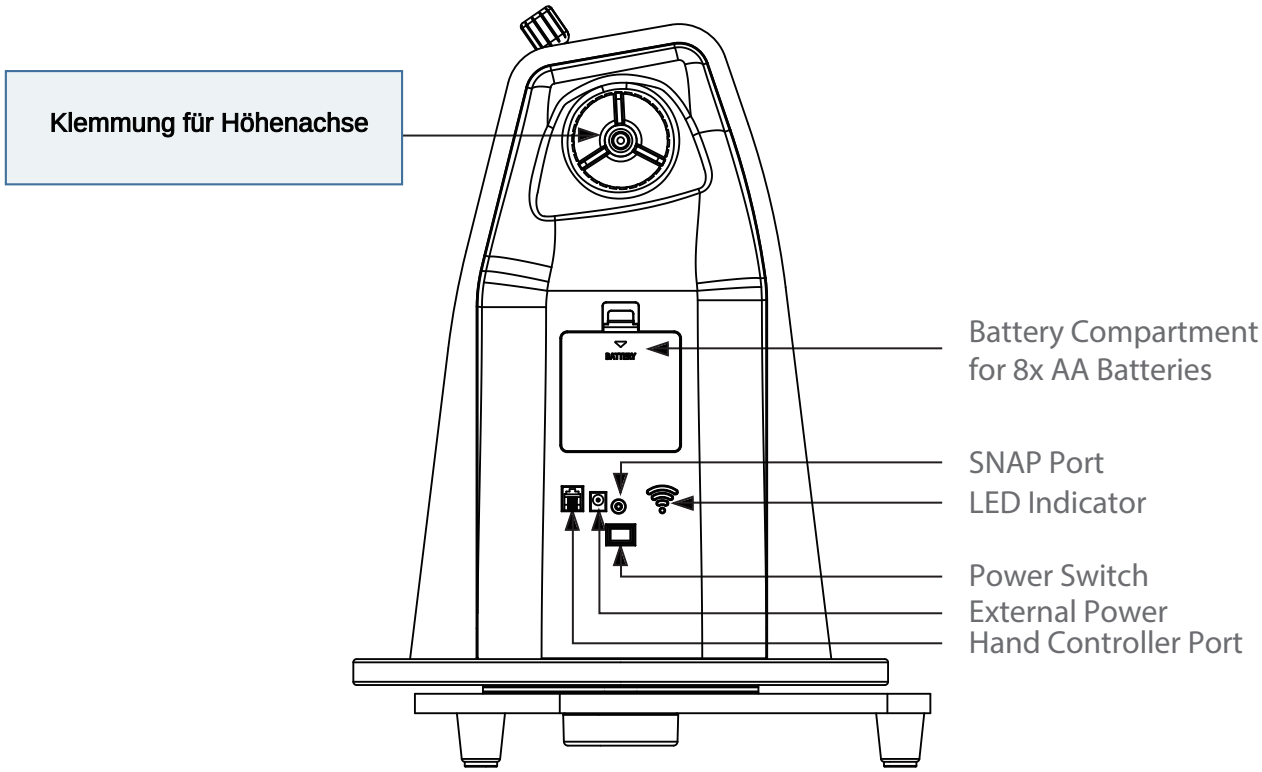

PART I : SETTING UP THE VIRTUOSO GTi MOUNT

1.1 Installing the Telescope

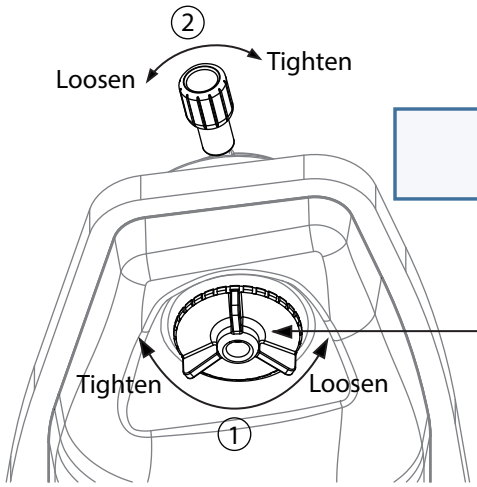

Fig. 1.1a

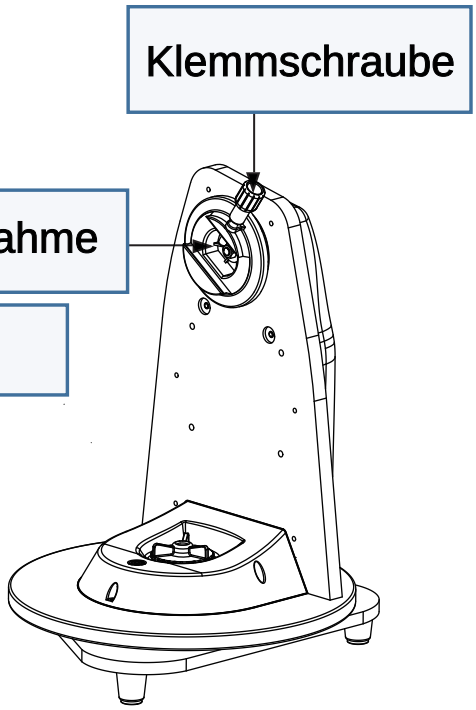

Fig. 1.1b

1. Lösen Sie das Höhenklemmrad und drehen Sie den Sattel, bis die Schwalbenschwanznut waagerecht ist, dann ziehen Sie das Höhenkupplungsrad wieder fest (Abb. 1.1a).
2. Lösen Sie die Klemmschraube der TUBUSAUFNAHME, so das Sie ungehindert die Schwalbenschwanzschiene am Tubus einführen können(Abb. 1.1b).
3. Halten Sie das Teleskop waagerecht und schieben Sie die Schwalbenschwanzstange des Teleskops in die Schwalbenschwanznut des Sattels (Abb. 1.1b).
4. Ziehen Sie den Klemmschraube an, bis die Stange sicher in der Nut befestigt ist.

LASSEN SIE DAS TELESKOP ERST LOS, WENN SIE SICHER SIND, DASS ES FEST AN DER DER TELESKOPAUFNAHME BEFESTIGT WURDE

5. Während Sie das Teleskoprohr festhalten, lösen Sie die Höhenkupplung vollständig, um die Balance zu überprüfen.
6. Wiederholen Sie die obigen Schritte, um die Position der Schwalbenschwanzstange hin und her zu verstellen, um ein gutes Gleichgewicht in der Höhenachse zu erreichen.

PART III : USING THE VIRTUOSO GTi MOUNT

3.1 Manuelle Verstellung der Montierung

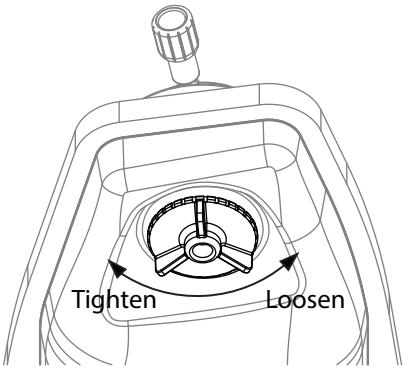

Fig. 3.1a

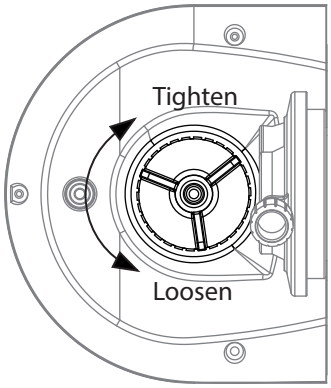

Fig. 3.1b

1. Lösen Sie das Alt-Kupplungsrad, um das Teleskop manuell vertikal zu drehen.
2. Lösen Sie den Azimut-Einstellknopf, um das Teleskop manuell in die Horizontale zu drehen.
3.1 Manuelles Drehen der Montierung
Beachten Sie dabei die oberen Diagramme:

VERWENDUNG DER VIRTUOSO GTi-MONTAGE MIT DEN ELEKTRONISCHEN KOMPONENTEN

Tipps:
Ziehen Sie die Kupplungen bei allen motorgetriebenen Anwendungen vollständig an.
Dadurch wird die beste Zielgenauigkeit erreicht.Schalten Sie die Kupplungen halb ein, um das Telesko es sich ohne äußere Kraft frei bewegen kann. Lösen Sie die Kupplungen vollständig, um das Teleskop schnell zu bewegen.

3.2 Steuerung mit einer SynScan-Handsteuerung Schließen Sie die SynScan Handsteuerung an den Handsteuerungsanschluss an, um das Teleskop und die Montierung für astronomische Beobachtungen zu steuern. Bitte lesen Sie die Bedienungsanleitung der SynScan-Handsteuerung für Anweisungen zur Bedienung. Die SynScan-Handsteuerung kann Optional erworben werden.

3.3 Steuerung mit einem mobilen Gerät
Der Benutzer muss sich innerhalb von 15 Minuten nach dem Einschalten der Montierung mit dem Wi-Fi der Montierung verbinden. Das Wi-Fi schaltet sich automatisch ab, wenn innerhalb von 15 Minuten keine Verbindung hergestellt wird.Die SSID des eingebauten Wi-Fi ist standardmäßig "SynScan_xxxx" und es gibt kein Passwort.

Benutzer können die kostenlose "SynScan"-App aus dem App Store (für iOS-Geräte) oder Google Play (für Android-Geräte) für die astronomische Beobachtung herunterladen. Skywatcher bietet auch Apps für die Fotografie an. Bitte informieren Sie sich in den Stores über die Verfügbarkeit.

Wenn die Handsteuerung angeschlossen ist/war ca. 1 Stunde keinee keine App-Operationen über die Wi-Fi-Verbindung ausführen.

3.5 Freedom Find™ Function

Die VIRTUOSO GTi-Montierung ist mit Hilfsdrehgebern für die Azimut- und Höhenachse ausgestattet. Daher kann die Montierung ihre aktuelle Position auch dann verfolgen, wenn ein Benutzer die Kupplungen entriegelt und die Montierung manuell in der Azimut- und Höhenachse dreht.

Mit dieser Funktion kann der Benutzer die Montierung jederzeit manuell bedienen, ohne befürchten zu müssen, den Ausrichtungsstatus der Montierung zu verlieren.
Wenn der Benutzer die Montierung wieder mit der SynScan Handsteuerung bedienen will, ist keine Ausrichtung erforderlich und es müssen lediglich die Kupplungen wieder verriegelt Kupplungen.
Diese Funktion kann mit der SynScan Handsteuerung oder der SynScan App deaktiviert werden.

Wenn ein Benutzer die Montierung nach der Ausrichtung nicht manuell drehen muss, empfiehlt es sich, diese Funktion zu deaktivieren, um die beste Positionierergebnisse zu erzielen

3.6 Firmware Update

Wenn ein Firmware Updates für die Motorkontroller oder das Motherboard verfügbar sind, können Sie diese auf der Homepage von www.skywatcher.com herunterladen. Bitte informieren Sie sich vorher eingehend über die Notwendigkeit und Durchführung eines Updates bei Ihrem Fachhändler.

MAKSUTOV

A. RedDot Finder
B. Halterung RedDot
C. Tubus Optic
D. Okular
E. Prismenschiene Tubus
F. Umlenkspiegel
G. Fokussierknopf

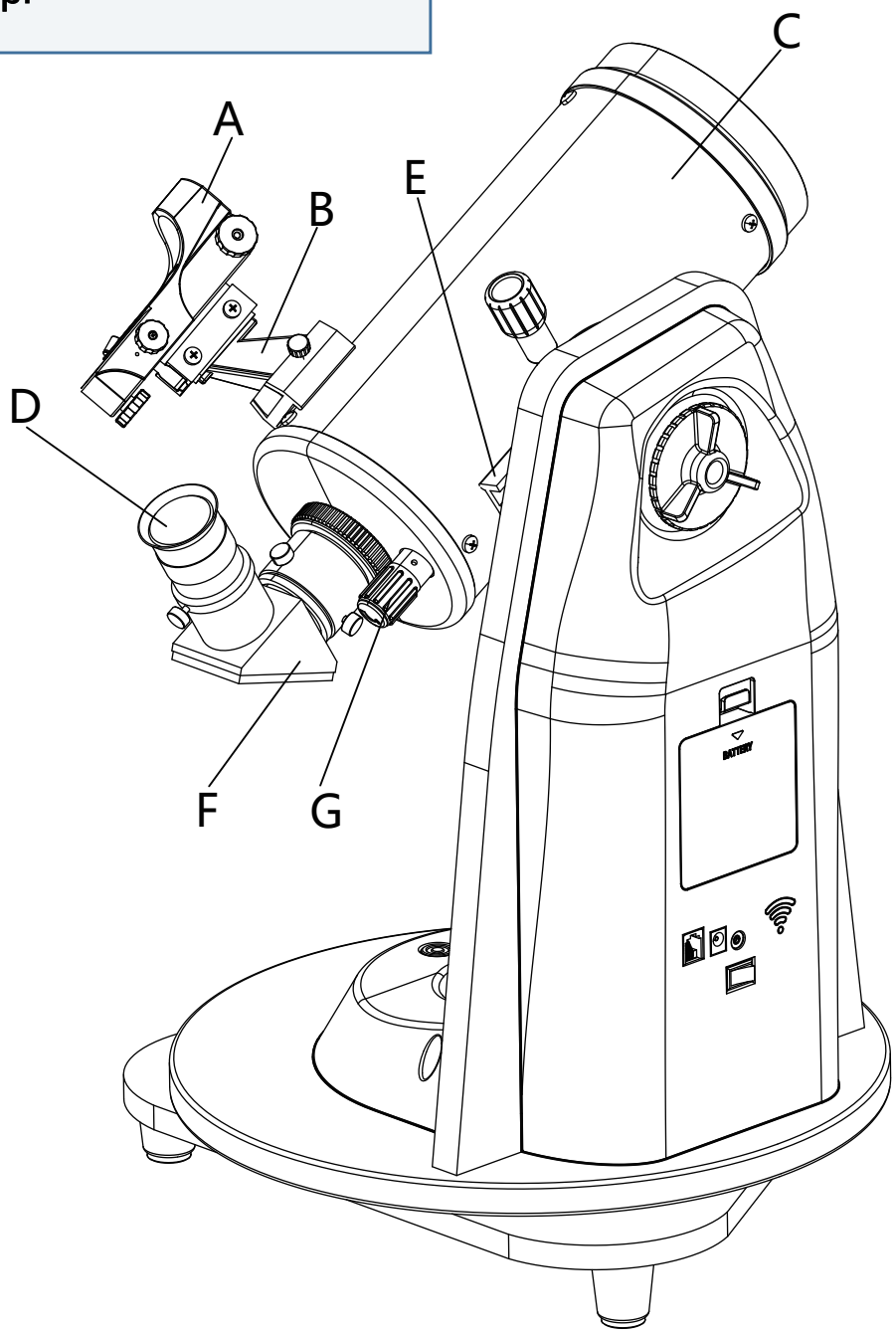

4.2 Montage des Okulars
1. Einsetzen des Okulars für Maksutov(Abb.4.2.1a)
Lösen Sie die Rändelschraube am Ende des Fokussiertubus.
Setzen Sie die Umlenkspiegel in den Tubus und ziehen Sie die Rändelschraube wieder an.
Lösen Sie die Rändelschrauben an dem Umlenkspiegel.
Setzen Sie das gewünschte Okular in die Steckhülse des Umlenkspiegels und ziehen Sie die Rändelschrauben wieder an.

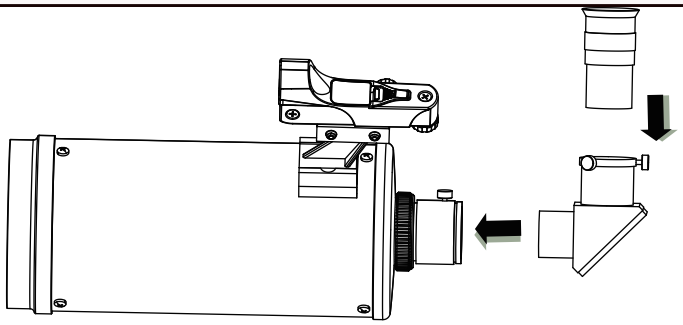

Maksutov

Fig.4.2.1a

5.1 Verwendung des Red Dot Finders
Der Red Dot Finder ist ein Zielsuchgerät mit Nullvergrößerung das ein beschichtetes Glasfenster verwendet, es projeziert einen kleinen roten Punktes in den Nachthimmel ein. Red Dot Finder ist mit einer variablen Helligkeitsregelung ausgestattet, einem Regler zur Einstellung des Azimuts und der Höhe
Der Red Dot Finder wird von einer 3-Volt-Lithium Batterie an der Oberseite. Um den Finder zu benutzen, schauen Sie einfach durch das Visierrohr und bewegen Sie Ihr Teleskop, bis der rote Punkt mit dem Objekt übereinstimmt.
Am Anschalter des Red Dot Finder befindet sich eine Helligkeitsregelung, indem Sie den Regler für die variable Helligkeit im Uhrzeigersinn drehen.

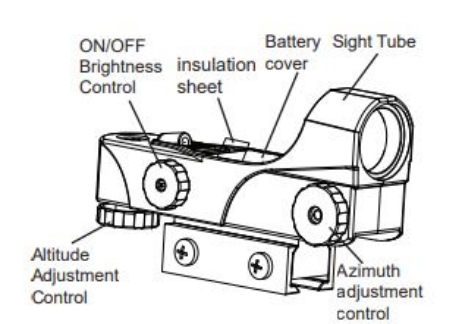

Fig.5.1

Wie alle Sucherfernrohre muss auch der Rote-Punkt-Sucher vor dem Gebrauch richtig auf das Hauptteleskop ausgerichtet werden. Dies ist ein einfacher Vorgang, bei dem Sie die Einstellknöpfe für Azimut und Höhe am Reddot verwenden.
Setzen Sie das 25-mm-Okular in den Fokussierer des Teleskops ein.
Suchen Sie ein helles Objekt und positionieren
Positionieren Sie das Teleskop so, dass sich das Objekt in der Mitte des Sichtfeldes des Okulars befindet. Wenn sich der rote Punkt mit dem Objekt überlappt, ist Ihr Red Dot Finder perfekt ausgerichtet. Ist dies nicht der Fall, drehen Sie an den Reglern für Azimut und Höhe, bis der rote Punkt mit dem Objekt verschmilzt.